IP-камера DS-2XE6146F-HS

ПАСПОРТ ИЗДЕЛИЯ

IP-камера DS-2XE6146F-HS является
4 Мп купольной взрывозащищенной IP-камерой.

II 2 G D Ex db IIC T6 Gb/Ex tb IIIC T80℃ Db IP68
Ex db IIC T6 Gb/Ex tb IIIC T80℃ Db IP68

Основная информация

- 1/2.7” Progressive Scan CMOS
- 2.0 мм, 2.8 мм, 4 мм, 6 мм, опционально
- Разрешение 2560 × 1440
- Цифровой WDR
- Нержавеющая сталь 316L
- IP68
- H.265, H.265+, H.264+, H.264
- Улучшение изображения: BLC, 3D DNR, HLC, антитуман, EIS
- Анализ поведения, обнаружение исключений и детекция лиц
- Встроенный слот для microSD/SDHC/SDXC: есть, до 128 ГБ
- Встроенный микрофон: нет

Спецификации

Камера	
Матрица	1/2.7” Progressive Scan CMOS
Чувствительность	Цвет: 0.01 лк @ (F1.2, AGC вкл), 0.028 лк @ (F2.0, AGC вкл) Ч/б: 0.0036 лк @ (F1.2,AGC вкл); 0.01 лк @ (F2.0, AGC вкл)
Скорость электронного затвора	От 1 до 1/100,000 с
Поддержка медленного затвора	Поддерживается
Уменьшение цифрового шума	3D DNR
Режим «день/ночь»	Электронный
WDR	Цифровой WDR
2-осевая регулировка	2 мм: поворот: от 0 до 340°, наклон: от 0 до 60° 2.8 мм, 4 мм, 6 мм: от 0 до 340°, наклон: от 0 до 75°
Объектив	
Фокусное расстояние	2.0 мм, 2.8 мм, 4 мм, 6 мм, опционально
Апертура	2.0 мм @F2.2, 2.8 мм @F2.0, 4 мм @F2.0, 6 мм @F2.0
Угол обзора	2 мм: по горизонтали 122°, по вертикали 71°, по диагонали 140° 2.8 мм: по горизонтали 100.8°, по вертикали 55°, по диагонали 117.3° 4 мм: по горизонтали 77°, по вертикали 42.5°, по диагонали 89.3° 6 мм: по горизонтали 48.6°, по вертикали 27.5°, по диагонали 55.5°
Крепление объектива	M12
Сжатие	
Видеосжатие	Основной поток: H.265/H.264 Дополнительный поток: H.265/H.264/MJPEG Третий поток: H.265/ H.264
Профиль H.264	Baseline Profile/Main Profile/High Profile
H.264+	Для основного потока
Профиль H.265	Main Profile
H.265+	Для основного потока
Битрейт видео	От 32 Кбит/с до 16 Мбит/с
Аудиосжатие	G.711/G.722.1/G.726/MP2L2/PCM
Битрейт аудио	64 Кбит/с (G.711)/16 Кбит/с (G.722.1)/16 Кбит/с (G.726)/от 32 до 192 Кбит/с (MP2L2)
Интеллектуальные функции	
Анализ поведения	Обнаружение пересечения линии, вторжения, входа/выхода из области, обнаружение оставленного багажа, обнаружение перемещения объекта
Исключения	Детекция звуковых событий
Детекция лиц	Поддерживается
Область интереса (ROI)	Поддерживается 4 фиксированные области для каждого потока и динамическое слежение по лицам
Изображение	
Максимальное разрешение	2560 × 1440
Основной поток	50 Гц: 25 к/с (2560 × 1440, 1920 × 1080, 1280 × 960, 1280 ×720) 60 Гц: 24 к/с (2560 × 1440, 1920 × 1080, 1280 × 960, 1280 ×720)

Дополнительный поток	50 Гц: 25 к/с (704 × 576, 640 × 480, 352 × 288, 320 × 240) 60 Гц: 24 к/с (704 × 480, 640 × 480, 352 × 240, 320 × 240)
Третий поток	50 Гц: 25 к/с (1920 × 1080, 1280 × 960, 1280 × 720, 704 × 576, 640 × 480, 352 × 288, 320 × 240) 60 Гц: 24 к/с (1920 × 1080, 1280 × 960, 1280 × 720, 704 × 480, 640 × 480, 352 × 240, 320 × 240)
Улучшение изображения	BLC, 3D DNR, HLC, антитуман, EIS
Настройки изображения	Режим коридора, насыщенность, яркость, контрастность, резкость, AGC и баланс белого настраиваются через клиентское ПО или веб-интерфейс
Переключение режима «день/ночь»	День/Ночь/Автоматич./По расписанию/По тревоге
Обрезка изображения	Есть
SVC	Поддержка кодирования H.264 и H.265
Наложение изображения	Логотип в формате bmp 24 бит размером 128 x 128
Сеть	
Сетевое хранение	Поддерживаются microSD/SDHC/SDXC-карты (128 ГБ), локальное хранение и NAS (NFS,SMB/CIFS), ANR
Срабатывание тревоги	Обнаружение движения, детектор саботажа, разрыв сети, конфликт IP-адресов, несанкционированный вход, переполнение накопителя, ошибка накопителя
Протоколы	TCP/IP, ICMP, HTTP, HTTPS, FTP, DHCP, DNS, DDNS, RTP, RTSP, RTCP, PPPoE, NTP, UPnP, SMTP, SNMP, IGMP, 802.1X, QoS, IPv6, UDP, Bonjour
Основные функции	Перезагрузка одной кнопкой, Anti-Flicker, три потока, Heartbeat, зеркалирование, защита паролем, маскирование области, водяные знаки, фильтрация IP-адресов
API	ONVIF (PROFILE S, PROFILE G), ISAPI
Одновременный просмотр в режиме реального времени	До 20 каналов
Пользователь/хост	До 32 пользователей 3 уровня: администратор, оператор и пользователь
Клиент	iVMS-4200, iVMS-4500, iVMS-5200, Hik-Connect
Веб-интерфейс	IE8+, Chrome41.0-44, Firefox30.0-51, Safari8.0+
Интерфейс	
Аудио	1 аудиовход (линейный), 1 аудиовыход (линейный), моно
Сетевые интерфейсы	1 RJ45 auto 10M/100M/1000M Ethernet, 1 RS-485
Тревожный интерфейс	1 тревожный вход, 1 тревожный выход (поддерж. макс. DC 24 В, 1 В или AC 110 В, 500 мА)
Локальное хранение	Встроенный слот для microSD/SDHC/SDXC-карты, до 128 ГБ
Видеовыход	1 В p-p композитный выход (75 Ом/BNC)
BNC	Аналоговый выход CVBS (разрешение 4CIF)
Кнопка сброса настроек	Поддерживается
Аудио	
Фильтр шума окружающей среды	Есть
Частота дискретизации	8 кГц/16 кГц/32 кГц/44.1 кГц/48 кГц
Основное	
Рабочие условия	От -40 до +60 °C, влажность 95 % или меньше (без конденсата)
Питание	DC 12 В ± 20 %, PoE (802.3 af, класс 3) Терминальный блок для DC входа
Потребляемая мощность	DC 12 В, 0.8 A, макс. 10 Вт PoE (802.3 af, от 36 до 57 В), от 0.3 до 0.2 A, макс. 12.5 Вт

Взрывозащита	ATEX: Ex II 2 G D Ex db IIC T6 Gb/Ex tb IIIC T80°C Db IP68 IECEx: Ex db IIC T6 Gb/Ex tb IIIC T80°C Db IP68 При работе во взрывоопасных газовых средах максимальная температура поверхности составляет 85 °C; При работе в воспламеняемых пылевых средах максимальная температура поверхности составляет 80 °C; IIC: для взрывоопасных газовых сред, подверженных воздействию огня, кроме подземных шахт; Для работы в среде взрывоопасных газовых смесей: Зона 1, зона 2, зона 21, зона 22.
Защита от попадания влаги и пыли	IP68
Обогреватель	Модели с литерой -H: есть
Материал	Нержавеющая сталь 316L
Размеры	Камера: Ø 138 × 123.4 мм (Ø 5.43 × 4.86”) Упаковка: 251 × 215 × 189 мм (9.88 × 8.46 × 7.44”)
Масса	Камера: приблиз. 2.5 кг С упаковкой: приблиз. 3.46 кг

Доступные модели:

DS-2XE6146F-HS

**Рекомендуется при необходимости приобретать карту памяти вместе с устройством.*

После оформления заказа карта памяти будет установлена в устройство в процессе производства.

Размеры (ед. изм.: мм (дюймы))

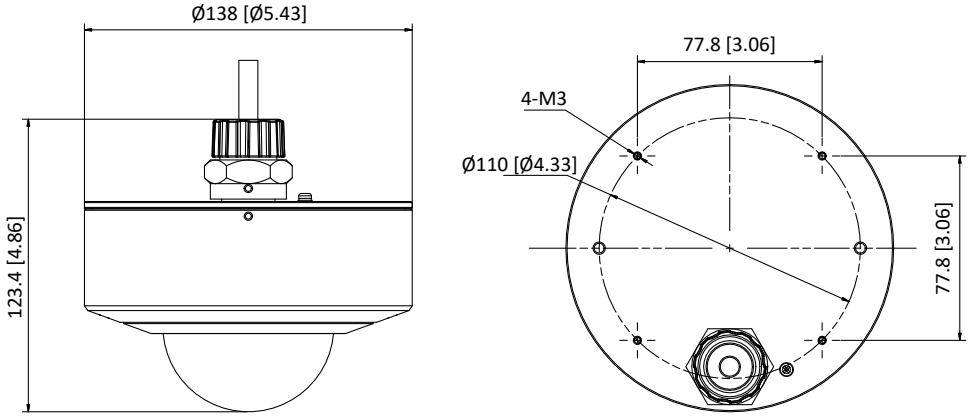

Unit: mm [inch]

Аксессуары

DS-1696ZJ-X

Подвесной кронштейн-316L

DS-1697ZJ-X

Кронштейн для установки на стену-316L

DS-2781ZJ-X/316L

Взрывозащищенный короб (с адаптером питания)

DS-2780ZJ-X/316L

Взрывозащищенный короб (без адаптера питания)

DS-1677ZJ-XS-1.0 (D)

Гибкий кабелепровод

Правила эксплуатации

1. Устройство должно эксплуатироваться в условиях, обеспечивающих возможность работы системы охлаждения. Во избежание перегрева и выхода прибора из строя не допускается размещение рядом с источниками теплового излучения, использование в замкнутых пространствах (ящик, глухой шкаф и т.п.).
   Рабочий диапазон температур: от минус 40 до плюс 60 °C.
2. Все подключения должны осуществляться при отключенном электропитании.
3. Запрещена подача на входы устройства сигналов, не предусмотренных назначением этих входов, это может привести к выходу устройства из строя.
4. Не допускается воздействие на устройство температуры свыше плюс 60 °C, источников электромагнитных излучений, активных химических соединений, электрического тока, а также дыма, пара и других факторов, способствующих порче устройства. Не допускается воздействие прямых солнечных лучей непосредственно на матрицу видеокамеры.
5. Конфигурирование устройства лицом, не имеющим соответствующей компетенции, может привести к некорректной работе, сбоям в работе, а также к выходу устройства из строя.
6. Не допускаются падения и сильная тряска устройства.
7. Рекомендуется использование источника бесперебойного питания, во избежание воздействия скачков напряжения или нештатного отключения устройства.

Для получения информации об установке и включении устройства, пожалуйста, обратитесь к Краткому руководству пользователя соответствующего устройства.