HIKVISION

Тепловизионная IP-камера DS-2TD6266-100C2L/V2

ПАСПОРТ ИЗДЕЛИЯ

DeepinView series

Тепловизионная IP-камера DS-2TD6266-100C2L/V2 является тепловизионной и оптической двухспектральной IP-системой позиционирования, оснащенной встроенным графическим процессором, который поддерживает интеллектуальный алгоритм анализа поведения. Данная технология позволяет реализовывать высокоточное VCA-обнаружение и запускать тревогу в режиме реального времени. Используется для защиты пограничных зон и береговых линий, для мониторинга и обеспечения безопасности портов, аэропортов и других объектов. Система предварительной сигнализации помогает незамедлительно обнаружить неожиданные события, что защитит от возможного ущерба.

Интеллектуальные функции (тепловизионный модуль)

- Технология обработки изображений: Адаптивный AGC, DDE, 3D DNR, NETD < 40 мк (@ 25 °C, F# = 1.0)
- Интеллектуальное слежение: Панарамное слежение, слежение по событию и патрулирование нескольких сцен
- Интеллектуальное слежение (тепловизионное + оптическое)
- Высокопроизводительный алгоритм анализа поведения: Пересечение линии, вторжение, вход/выход из области
- Безотказная работа тревоги при превышении порога температур
- Улучшенный алгоритм обнаружения возгораний

Функции тепловизионного модуля

- Разрешение 640 × 512, матрица с высокой чувствительностью, настройка контрастности
- Поддерживается настройка скорости затвора
- 3D DNR, 15 настраиваемых цветовых палитр, улучшение детализации изображения
- Встроенный слот для microSD/SDHC/SDXC: есть, до 64 ГБ
- Встроенный микрофон: нет

Спецификации

Параметр	Модель	DS-2TD6266-100C2L/V2
Тепловизионный модуль	Матрица	Неохлаждаемый микроболометрический детектор (оксид ванадия) в фокальной плоскости
	Максимальное разрешение	640 × 512
	Шаг пикселя	17 мкм
	Спектральный диапазон	От 8 до 14 мкм
	Тепловая чувствительность NETD	< 40 мк (@ 25 °C, F# = 1.0)
	Фокусное расстояние объектива	100 мм
	MRAD	0.17 мрад
	Угол обзора	6.23 × 4.98°
	Минимальная дистанция фокусировки	10 м
	F-значение (апертура)	1.0
Оптический модуль	Матрица	1/2.8" Progressive Scan CMOS
	Чувствительность	Цвет: 0.05 лк @ (F1.8, AGC вкл.) Ч/б: 0.01 лк @ (F1.8, AGC вкл.)
	Фокусное расстояние	6.7 - 330 мм, 49x
	Цифровой зум	16x
	Угол обзора	От 41.3 до 1.2° (Wide-Tele)
	Мин. расстояние до объекта	От 10 до 1500 мм (Wide- Tele)
	Апертура	F1.8 - F6.1
	Фокусировка	Автоматич./Полуавтоматич./Ручн.
	WDR	Цифровой
	Скорость электронного затвора	PAL: От 1 до 1/30,000 с / NTSC: От 1 до 1/30,000 с
	Баланс белого	Автоматич./Ручн./ATW/В помещении/На улице/Лампа дневного света/ Лампа накаливания
	Режим «день/ночь»	ИК-фильтр
	Маскирование области	24 настраиваемые маски области; настраиваемые цвета масок области и расположение масок области
	Антитуман (оптич.)	Есть
	Улучшение детализации изображения	3D DNR
Интеллектуальные функции	VCA	Поддерживается 4 типа правил VCA (пересечение линии, вторжение, вход/выход из области), 10 сцен и 8 правил VCA для каждой сцены.
	Измерение температуры	3 типа правил измерения температуры, 273 предустановки в качестве сцены, 21 правило в каждой сцене (10 точек, 10 областей, 1 линия)
	Диапазон температур	От -20 до +150 °C
	Точность измерения температуры	± 8 °C
	Обнаружение возгораний	До 10 точек возгорания
PTZ	Регулировка движения	Поворот: 360° непрерывное вращение; наклон: от -90 до +40° (автоповорот)
	Скорость поворота	Настраиваемая, от 0.1 до 110 °/с
	Скорость наклона	Настраиваемая, от 0.1 до 50 °/с
	Пропорциональное увеличение	Есть
	Предустановки	300
	Патрулирование	8 патрулей; до 32 предустановок в каждом
	Шаблоны	4; на каждый не менее 10 минут
	Память позиции при выключении	Есть
	Парки	Предустановка/шаблоны/патрулирование/автоматическое сканирование/вертикальное сканирование/случайное сканирование/сканирование кадра/панорамное сканирование
	Статус поворота и наклона	Вкл/Выкл

	Задачи по расписанию	Предустановка/шаблоны/патрулирование/автоматическое сканирование/вертикальное сканирование/случайное сканирование/сканирование кадра/панорамное сканирование/перезагрузка/регулировка/ вывод на дополнительный экран
ИК-подсветка	Дальность ИК-подсветки	До 500 м
	Интенсивность ИК-подсветки и регулировка угла	Автоматическая регулировка
Сеть	Основной поток	Оптический: 50 Гц: 25 к/с (1920 × 1080), 25 к/с (1280 × 960), 25 к/с (1280 × 720) Оптический: 60 Гц: 30 к/с (1920 × 1080), 30 к/с (1280 × 960), 30 к/с (1280 × 720) Тепловизор: 50 к/с (640 × 512)
	Дополнительный поток	Оптический: 50 Гц: 25 к/с (704 × 576), 25 к/с (352 × 288), 25 к/с (176 × 144) Оптический: 60 Гц: 30 к/с (704 × 480), 30 к/с (352 × 240), 30 к/с (176 × 120) Тепловизор: 50 к/с (640 × 512)
	Видеосжатие	H.265+/ H.264+/H.265/H.264/MJPEG, H.264 кодирование для Baseline/Main/High Profile
	Аудиосжатие	G .711u/G.711a/G.722.1/MP2L2/G.726/PCM
	Протоколы	IPv4/IPv6, HTTP, HTTPS, 802.1x, Qos, FTP, SMTP, UPnP, SNMP, DNS, DDNS, NTP, RTSP, RTCP, RTP, TCP, UDP, IGMP, ICMP, DHCP, PPPoE, Bonjour
	Одновременный просмотр в режиме реального времени	До 20 каналов
	Уровни пользователя/хоста	До 32 пользователей, 3 уровня: Администратор, Оператор, Пользователь
	Безопасность	Аутентификация пользователя (ID и PW), аутентификация хоста (MAC-адрес), шифрование HTTPS, контроль доступа по стандарту IEEE 802.1x, фильтрация IP-адресов
Интеграция	Тревожный вход	До 7 каналов, релейный вход (DC от 0 до 5 В)
	Тревожный выход	До 2 каналов; поддержка тревожной связи
	Действия по тревоге	Предустановка/патрулирование/шаблон/запись на карту памяти/релейный выход/смарт-снимок/загрузка на FTP/отправка Email
	Аудиовход	Линейный вход/вход микрофона; макс.: от 2 до 2.4 В [p-p]; выходное сопротивление: 1 кОм ± 10 %
	Аудиовыход	Линейный уровень; сопротивление: 600 Ом
	Сетевые интерфейсы	Встроенный RJ45; 10M/100M Ethernet интерфейс
	Локальное хранение	Встроенный слот для карт Micro SD/SDHC/SDXC, до 64 ГБ; ручн. запись/ запись по тревоге
	Аналоговый видеовыход	1.0 В [p-p]/75 Ом, PAL/NTSC/BNC
	RS485	Полудуплекс; HIKVISION, PELCO-P, PELCO-D, адаптивный
	API	Открытый API; поддержка ONVIF, ISAPI и CGI, поддержка HIKVISION SDK и сторонней платформы управления
	Клиент	iVMS-4200
	Веб-интерфейс	IE 7+, Chrome 18+, Firefox 5.0+, Safari 5.02+; несколько языков
Основное	Меню	Английский
	Дворник	Есть
	Питание	AC 24 В, 120 Вт
	Рабочая температура/влажность	От -40 до +60 °C; влажность: 90 % или меньше
	Уровень защиты	Открытый API; ISAPI, поддержка HIKVISION SDK и сторонней платформы управления
	Размеры	486.1 × 351.6 × 450.3 мм (19.14 × 13.84 × 17.73”)
	Масса	Приблиз. 19 кг

Предельное расстояние для различных спецификаций

Примечание: значения указаны только для справки. Рабочие характеристики конкретных устройств могут варьироваться. Указанные значения рассчитаны для шага пикселя, равного 17 мкм.

Дальность обнаружения (ТС: 1.4×4.0 м)	Дальность обнаружения (чел.: 1.8×0.5 м)	Дальность распознавания (ТС: 1.4×4.0 м)	Дальность распознавания (чел.: 1.8×0.5 м)	Дальность идентификации (ТС: 1.4×4.0 м)	Дальность идентификации (чел.: 1.8×0.5 м)
9020 м	2941 м	2255 м	735 м	1127 м	368 м

Таблица предельных расстояний интеллектуальных функций

Примечание: значения указаны только для справки. Рабочие характеристики конкретных устройств могут варьироваться. Указанные значения рассчитаны для шага пикселя, равного 17 мкм.

Дальность действия VCA (ТС: 1.4×4.0 м)	Дальность действия VCA (чел.: 1.8×0.5 м)	Измерение температуры (объект: 2 × 2 м)	Измерение температуры (объект: 1 × 1 м)	Обнаружение возгораний (объект: 2 × 2 м)	Обнаружение возгораний (объект: 1 × 1 м)
3000 м	1000 м	2340 м	1180 м	5880 м	2940 м

Доступные модели

DS-2TD6266-100C2L/V2

Размеры (ед. изм.: мм (дюймы))

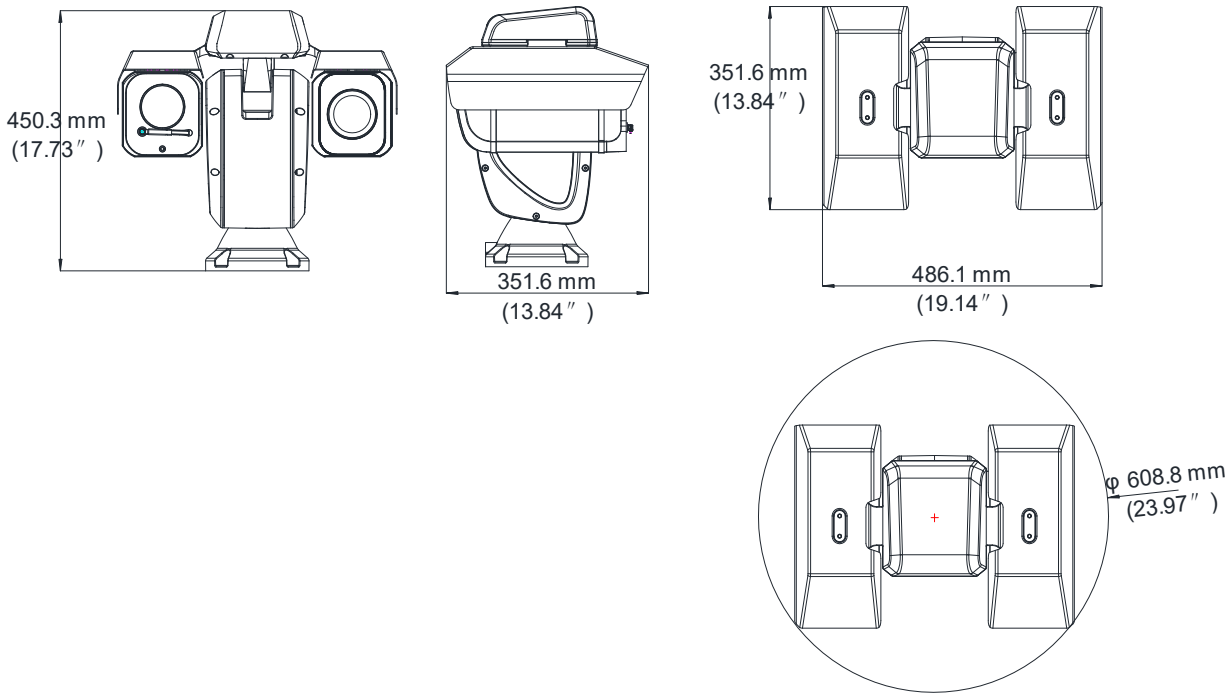

Правила эксплуатации

1. Устройство должно эксплуатироваться в условиях, обеспечивающих возможность работы системы охлаждения. Во избежание перегрева и выхода прибора из строя не допускается размещение рядом с источниками теплового излучения, использование в замкнутых пространствах (ящик, глухой шкаф и т.п.). Рабочий диапазон температур: от минус 40 до плюс 60 °C.
2. Все подключения должны осуществляться при отключенном электропитании.
3. Запрещена подача на входы устройства сигналов, не предусмотренных назначением этих входов, это может привести к выходу устройства из строя.
4. Не допускается воздействие на устройство температуры свыше плюс 60 °C, источников электромагнитных излучений, активных химических соединений, электрического тока, а также дыма, пара и других факторов, способствующих порче устройства. Не допускается воздействие прямых солнечных лучей непосредственно на матрицу видеокамеры.
5. Конфигурирование устройства лицом, не имеющим соответствующей компетенции, может привести к некорректной работе, сбоям в работе, а также к выходу устройства из строя.
6. Не допускаются падения и сильная тряска устройства.
7. Рекомендуется использование источника бесперебойного питания, во избежание воздействия скачков напряжения или нештатного отключения устройства.

Для получения информации об установке и включении устройства, пожалуйста, обратитесь к Краткому руководству пользователя соответствующего устройства.